ClickitUpInside 600

Tipo de producto Barandilla de vidrio regulable en altura
Ubicación En el interior de la barandilla

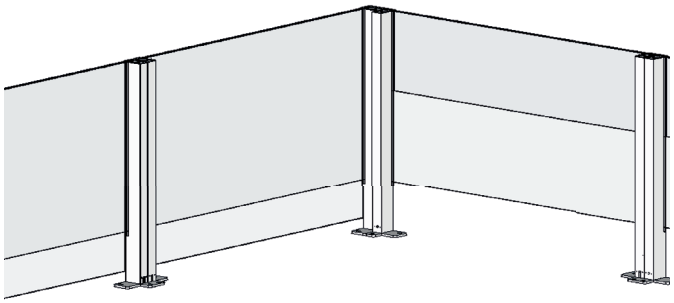

Puede elegir entre dos variantes diferentes, ClickitUpInside 600 y ClickitUpInside 1100. La diferencia entre ambas variantes es el vidrio inferior fijo, por lo que elección de la variante adecuada dependerá de la barandilla existente.

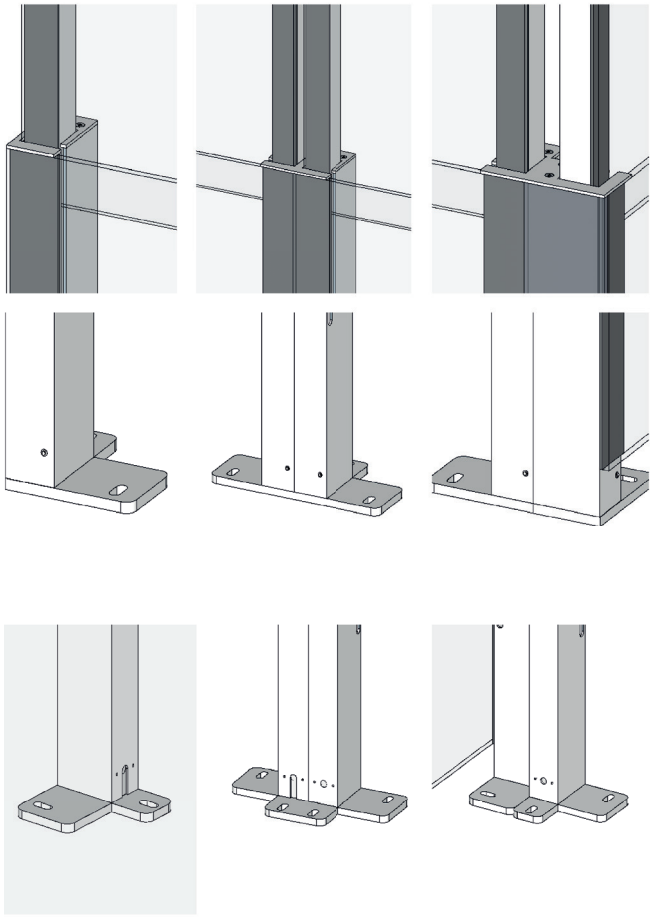

Descripción
Barandilla de vidrio regulable en altura

Seguridad
Lleva un marcado CE con arreglo a la Directiva de maquinaria 2006/42/CE. Solo se puede combinar con una barandilla homologada para una ubicación donde existe el riesgo de caídas.

Método de fabricación
Se utiliza el acristalamiento estructural para montar el vidrio en postes de aluminio

Accionamiento
El sistema tiene un mecanismo de resorte de gas semiautomático queeleva la parte móvil

Anclajes
Los anclajes disponibles son: simples, dobles y de esquina

Tapas
Las tapas disponibles son: simples, dobles y de esquina

Material
Vidrio, aluminio y acero inoxidable

Vidrio parte fija/parte móvil
Vidrio laminado templado de 8 mm/vidrio templado de 6 mm

Altura de la barandilla en posición retraída/extendida
1100 mm/1900mm

Anchura módulo recto
Máx. 1500 mm

Acabado
Anodizado natural de serie. Como opción, por un recargo adicional, puede obtenerse anodizado negro o lacado en polvo en color RAL

Montaje
El módulo de ClickitUp® se entrega ensamblado. Al efectuar el montaje, se combinan los módulos formando un sistema mediante tapas y anclajes dobles.

Copyright ® 2020 ErgoSafe AB
Reservado el derecho a errores y modificaciones

ClickitUpInside 600

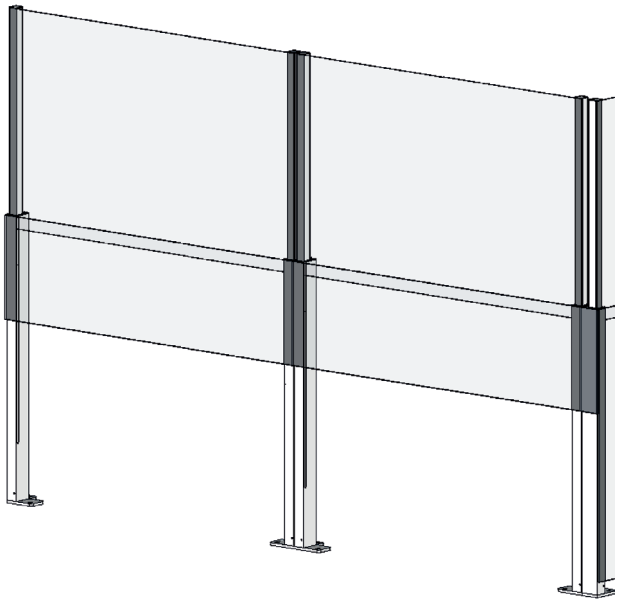

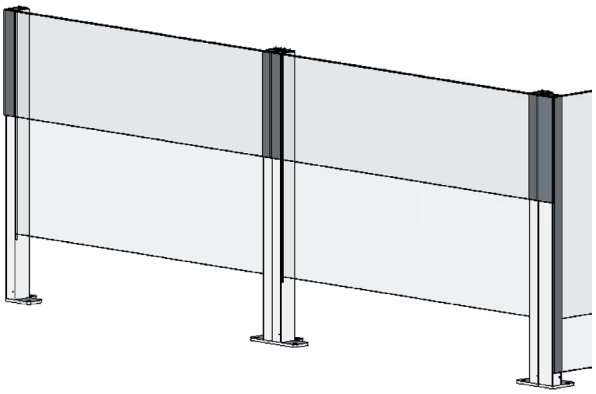

ClickitUp®
by ErgoSafe®